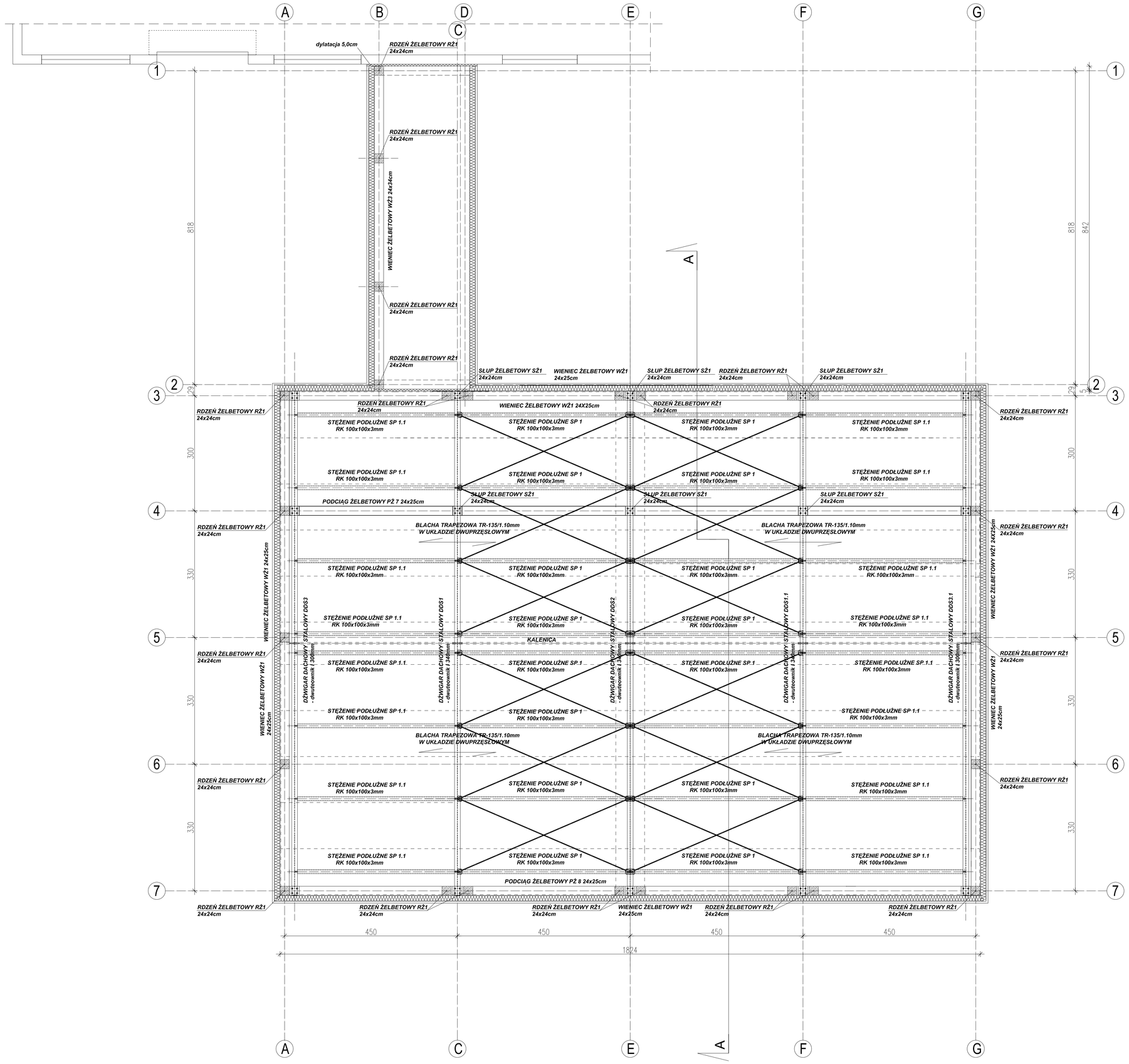

Wieniec WŻ1, WŻ2

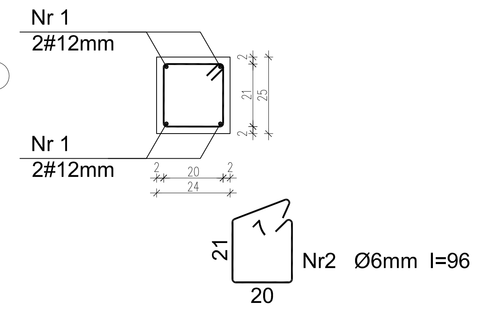

Wieniec WŻ3

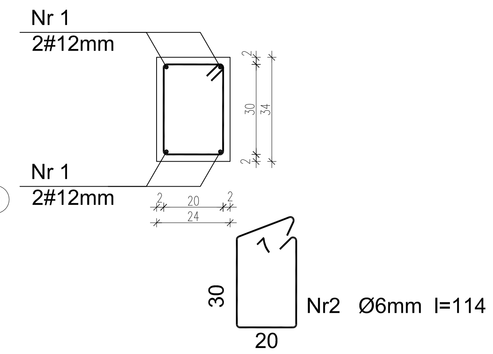

BETON C20/25 (B25)
STAL AIIIN – RB500
AO – St0S
STAL PROFILOWA St3SX

SPORZĄDZIŁ:
mgr inż. RYSZARD KRÓL
UPR. BUD. NR: PDK/0051/POKW/07
w specjalności konstrukcyjno-budowlanej
do projektowania bez ograniczeń

PODPIS:

"MAT"-Machlowski, Then s.j.
43-300 BIELSKO-BIAŁA, UL. PIEKARSKA 50, WOJ. KOŁACZYTA, TEL/FAX 8149-775
e-mail: arch-design@eko.onet.pl | NIP 937-24-08-452 | REGON: 072884461 | KRS:0000017600

INWESTOR:
CENTRUM KSZTAŁCENIA PRAKTYCZNEGO W JAWORZNIE
UL.PROMENNA 66, 43-653 JAWORZNO

TEMAT:
ROZBUDOWA ISTNIEJĄCYCH BUDYNKÓW SZKOLENIOWO – D"DARTYCZNYCH O ZAPLECZE SOCJALNO – EDUKACYJNE WRAZ Z PRZEBUDOWĄ SANITARIATU, WYMIENNIKOWNI, STACJI TRANSFORMATOROWEJ ORAZ WYKONANIEM NOWEJ STACJI NA TERENIE CENTRUM KSZTAŁCENIA PRAKTYCZNEGO W JAWORZNIE PRZY UL. PROMENNEJ 66, DZ. NR 55/3, 55/6 OBRĘB 165.

Rejestr z planu GK-PF.6727.436.2015z dnia 21.05.2015

DATA: 29.07.2015

TYTUŁ:
RZUT KONSTRUKCJI DACHU

SKALA: 1:50

4K

AUTORZY: [redacted]

BRANŻA: KONSTRUKCJA PB+PM

IMIĘ I NAZWISKO:
mgr inż. AGNIESZKA KRÓL
UPR. BUD. NR: WKP/0008/POKW/04
w specjalności konstrukcyjno-budowlanej
do projektowania bez ograniczeń

PODPIS I PIECZĘĆ:

KOPIOWANIE ORAZ POWIELANIE DOKUMENTACJI BEZ ZGODY AUTORA ZABRONIONE. WSZELKIE PRAWA ZASTRZEŻONE [redacted]